05.2026

AFrost

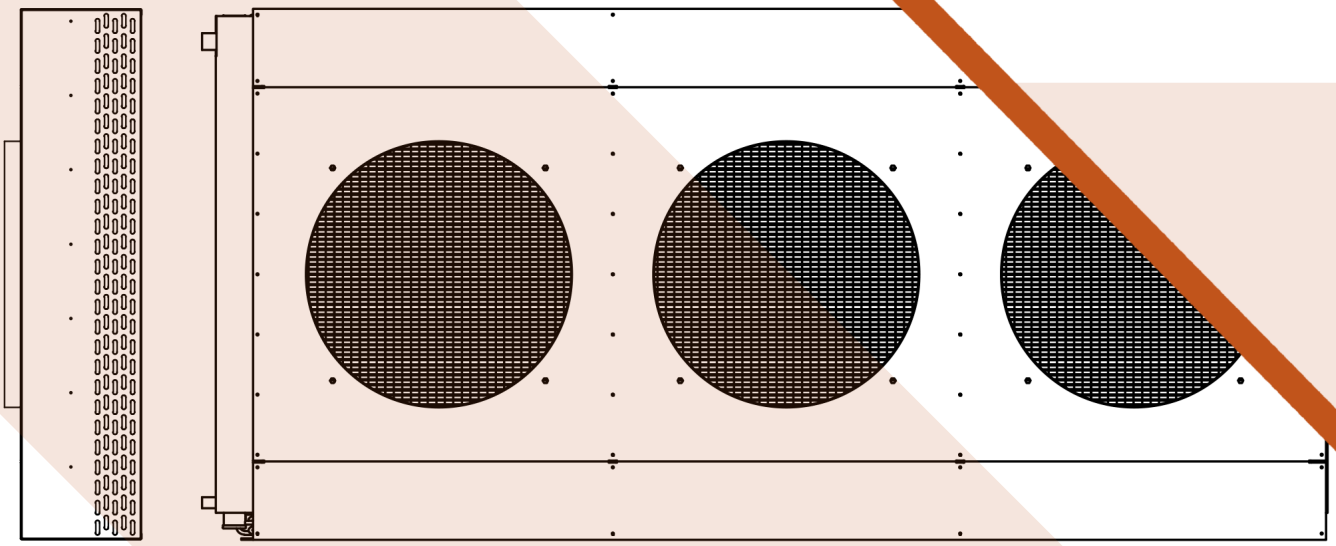

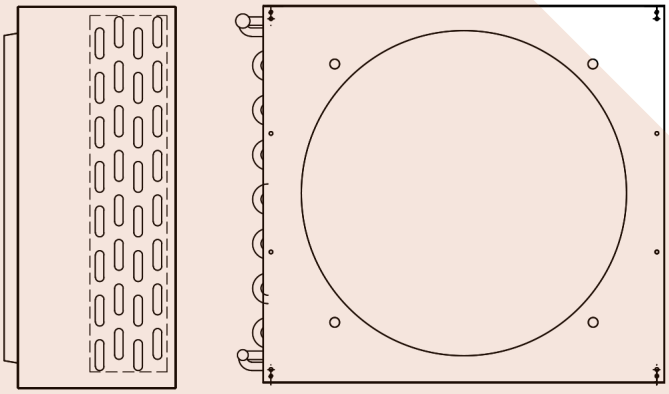

Блоки конденсаторные AFrost

Коммерческая серия AC, ACV и FN

Конденсаторные блоки

коммерческой серии AF-AC/ACV

Конденсаторные блоки воздушного охлаждения AFrost применяются в составе холодильных систем и систем кондиционирования на промышленных предприятиях, для оснащения складов хранения и морозильных камер, изготовления продуктов питания и в торговых организациях. Модельный ряд из 17 аппаратов охватывает диапазон производительности от 6 до 150 кВт . Благодаря такой линейке достигается гибкость выбора необходимого аппарата и оптимальная стоимость киловатта.

Расшифровка наименования:

AF – AC D8 1 35 9

- 9 – Номинальная производительность конденсаторного блока, кВт
- 35 – Условное обозначение диаметра вентилятора, 35x10=350 мм (350, 450, 500 и 630мм)
- 1 – Количество вентиляторов: 1,2,3 и 4
- D8 – тип конденсатора (условное обозначение)
- AC/ACV- коммерческая серия, конденсаторы воздушного охлаждения вертикального исполнения
- AF – Тороговая марка AFrost

Технические характеристики конденсаторных блоков воздушного охлаждения коммерческой серии AC / ACV

Модель	Номинальная мощность*	Площадь поверхности	Объем труб	Кол-во вентиля-торов	Диаметр вентиля-тора	Модель вентилятора	Напряжение	Расход воздуха	Уровень шума	Диаметры патрубков Вход / Выход		Габаритные размеры, Д x Ш x В	Монтажные размеры	Цена без вентиляторов
	кВт	м²	дм³	шт	мм	Weiguang	В/фаза/Гц	м³/ч	дБ(А)	дюйм (мм)		мм	мм	CNY с НДС
AF-AC-FN8,4-135-6	5,31	8,4	1,55	1	350	YWF4E-350S-102/34-G	220/1/50	1900	42-48	5/8'' (16)	1/2'' (12)	500*130*430	440*100	1147,54
	5,76					YWF4E-350S-102/47-G	220/1/50	2050						
	5,21					YWF4D-350S-102/34-G	380/3/50	1750						
	5,76					YWF4D-350S-102/47-G	380/3/50	2050						
AF-AC-FN11,5-135-8	5,95	11,5	1,98	1	350	YWF4E-350S-102/34-G	220/1/50	1600	42-48	5/8'' (16)	1/2'' (12)	480*130*430	430*140	1 443,96
	6,08					YWF4E-350S-102/47-G	220/1/50	1650						
	5,82					YWF4D-350S-102/34-G	380/3/50	1550						
	6,33					YWF4D-350S-102/47-G	380/3/50	1750						
AF-AC-D8-135-9	7,29	14,1	14,1	1	350	YWF4E-350S-102/34-G	220/1/50	1600	42-48	5/8'' (16)	5/8'' (16)	515*155*425	452*80	1 556,47
	7,78					YWF4E-350S-102/47-G	220/1/50	1750						
	7,29					YWF4D-350S-102/34-G	380/3/50	1600						
	7,94					YWF4D-350S-102/47-G	380/3/50	1800						
AF-AC-G8-145-13	11,55	19,8	2,73	1	450	YWF4E-450S-102L60-G	220/1/50	3600	42-48	5/8'' (16)	5/8'' (16)	708*205*525	655*125	2 087,94
	12,35					YWF4E-450S-137L35-G	220/1/50	4000						
	11,96					YWF4D-450S-102L60-G	380/3/50	3800						
	12,92					YWF4D-450S-137L35-G	380/3/50	4300						
	9,06					YWF6E-450-S102/60 G	220/1/50	2500	36-40					
	9,07					YWF6D-450-S102/60 G	380/3/50	2500						
	6,87					YWF8E-450-S102/60 G	220/1/50	1700	30-34					
	6,87					YWF8D-450-S102/60 G	380/3/50	1700						
AF-AC-K9-235-17	15,15	27,2	3,77	2	350	YWF4E-350S-102/34-G	220/1/50	3200	42-48	5/8'' (16)	5/8'' (16)	900*155*425	855*70	2 677,82
	15,82					YWF4E-350S-102/47-G	220/1/50	3400						
	14,82					YWF4D-350S-102/34-G	380/3/50	3100						
	15,82					YWF4D-350S-102/47-G	380/3/51	3400						
AF-AC-M8-235-20	16,39	33	5,23	2	350	YWF4E-350S-102/34-G	220/1/50	3300	42-48	3/4'' (18)	5/8'' (16)	900*200*480	840*130	3 759,99
	17,47					YWF4E-350S-102/47-G	220/1/50	3600						
	16,03					YWF4D-350S-102/34-G	380/3/50	3200						
	17,47					YWF4D-350S-102/47-G	380/3/50	3900						
AF-AC-Q7-245-24	22,44	37,7	5,12	2	450	YWF4E-450S-102L60-G	220/1/50	7500	42-48	1 1/8'' (28)	3/4'' (18)	1150*220*625	1088*150	4 167,13
	23,57					YWF4E-450S-137L35-G	220/1/50	8100						
	22,64					YWF4D-450S-102L60-G	380/3/50	7600						
	24,47					YWF4D-450S-137L35-G	380/3/50	8600						

Продолжение таблицы на следующей странице

Модель	Номинальная мощность*	Площадь поверхности	Объем труб	Кол-во вентиля-торов	Диаметр вентиля-тора	Модель вентилятора	Напряжение	Расход воздуха	Уровень шума	Диаметры патрубков Вход / Выход		Габаритные размеры, Д x Ш x В	Монтажные размеры	Цена без вентиляторов
	кВт	м²	дм³	шт	мм	Weiguang	В/фаза/Гц	м³/ч	дБ(А)	дюйм (мм)		мм	мм	CNY с НДС
AF-AC-Q7-245-24	17,11	37,7	5,12	2	450	YWF6E-450-S102/60 G	220/1/50	5000	36-40	1 1/8'' (28)	3/4'' (18)	1150*220*625	1088*150	4167,13
	17,11					YWF6D-450-S102/60 G	380/3/50	5000						
	13,23					YWF8E-450-S102/60 G	220/1/50	3500	30-34					
	13,23					YWF8D-450-S102/60 G	380/3/50	3500						
AF-AC-Q8-245-30	26,19	50	6,93	2	450	YWF4E-450S-102L60-G	220/1/50	6500	42-48	1 1/8'' (28)	3/4'' (18)	1150*220*625	1088*150	5 233,00
	27,88					YWF4E-450S-137L35-G	220/1/50	7100						
	27,33					YWF4D-450S-102L60-G	380/3/50	6900						
	29,23					YWF4D-450S-137L35-G	380/3/50	7600						
	19,98					YWF6E-450-S102/60 G	220/1/50	4500	36-40					
	19,64					YWF6D-450-S102/60 G	380/3/50	4400						
	15,29					YWF8E-450-S102/60 G	220/1/50	3200	30-34					
	15,29					YWF8D-450-S102/60 G	380/3/50	3200						
AF-AC-T9-245-36	30,65	71,2	9,79	2	450	YWF4E-450S-102L60-G	220/1/50	6200	42-48	1 1/8'' (28)	3/4'' (18)	1150*220*675	1085*170	6 836,19
	33,54					YWF4E-450S-137L35-G	220/1/50	7000						
	32,83					YWF4D-450S-102L60-G	380/3/50	6800						
	35,25					YWF4D-450S-137L35-G	380/3/50	7500						
	23,05					YWF6E-450-S102/60 G	220/1/50	4300	36-40					
	23,91					YWF6D-450-S102/60 G	380/3/50	4500						
	16,61					YWF8E-450-S102/60 G	220/1/50	2900	30-34					
	16,61					YWF8D-450-S102/60 G	380/3/50	2900						
AF-AC-Q9-245-42	34,48	80	12,87	2	450	YWF4E-450S-102L60-G	220/1/50	6200	42-48	1 1/8'' (28)	3/4'' (18)	1250*200*930	1170*120	8 836,78
	36,48					YWF4E-450S-137L35-G	220/1/50	7000						
	34,48					YWF4D-450S-102L60-G	380/3/50	6800						
	36,48					YWF4D-450S-137L35-G	380/3/50	7500						
	25,94					YWF6E-450-S102/60 G	220/1/50	4300	36-40					
	25,94					YWF6D-450-S102/60 G	380/3/50	4500						
	20,54					YWF8E-450-S102/60 G	220/1/50	2900	30-34					
	20,54					YWF8D-450-S102/60 G	380/3/50	2900						
AF-AC-V6A-250-52	50,29	95,9	13,09	2	500	YWF4E-500S-137L35-G	220/1/50	7400	42-48	1 1/8'' (28)	7/8'' (22)	1290*235*672	1220*150	9 388,44
	50,29					YWF4D-500S-137L35-G	380/3/50	7800						
	37,88					YWF6E-500S-137L35-G	220/1/50	5500	36-40					
	41,28					YWF6E-500S-137L50-G	220/1/50	6100						

Продолжение таблицы на следующей странице

Модель	Номинальная мощность*	Площадь поверхности	Объем труб	Кол-во вентиля-торов	Диаметр вентиля-тора	Модель вентилятора	Напряжение	Расход воздуха	Уровень шума	Диаметры патрубков Вход / Выход		Габаритные размеры, Д x Ш x В	Монтажные размеры	Цена без вентиляторов
	кВт	м²	дм³	шт	мм	Weiguang	В/фаза/Гц	м³/ч	дБ(А)	дюйм (мм)		мм	мм	CNY с НДС
AF-AC-V6A-250-52	37,88	95,9	13,09	2	500	YWF6D-500S-137L35-G	380/3/50	5500	36-40	1 1/8'' (28)	7/8'' (22)	1290*235*672	1220*150	9 388,44
	40,72					YWF6D-500S-137L50-G	380/3/50	6000						
	26,98					YWF8E-500S-137L35-G	220/1/50	3700	30-34					
	26,34					YWF8D-500S-137L35-G	380/3/50	3600						
AF-AC-W9A-250-65	60,14	127,7	17,37	2	500	YWF4E-500S-137L35-G	220/1/50	10500	42-48	1 3/8'' (35)	7/8'' (22)	1605*205*820	1520*150	12 101,31
	60,56					YWF4D-500S-137L35-G	380/3/50	10600						
	48,26					YWF6E-500S-137L35-G	220/1/50	7900	36-40					
	49,23					YWF6E-500S-137L50-G	220/1/50	8100						
	48,74					YWF6D-500S-137L35-G	380/3/50	8000						
	49,22					YWF6D-500S-137L50-G	380/3/50	8100						
	34,74					YWF8E-500S-137L35-G	220/1/50	5300	30-34					
	32,49					YWF8D-500S-137L35-G	380/3/50	4900						
AF-AC-Z9-450-85	79,74	186,5	25,52	4	500	YWF4E-500S-137L35-G	220/1/50	17200	42-48	1 3/8'' (35)	1 1/8'' (28)	1620*220*1225	1535*150	18 070,2
	80,89					YWF4D-500S-137L35-G	380/3/50	18400						
	65,91					YWF6E-500S-137L35-G	220/1/50	13200	36-40					
	68,83					YWF6E-500S-137L50-G	220/1/50	14000						
	67,38					YWF6D-500S-137L35-G	380/3/50	13600						
	68,83					YWF6D-500S-137L50-G	380/3/50	14000						
	48,84					YWF8E-500S-137L35-G	220/1/50	9000	30-34					
	46,15					YWF8D-500S-137L35-G	380/3/50	8400						
AF-ACV-L3-263-93	70,03	138,4	24,2	2	630	YWF4E-630S-137L70-G	220/1/50	19500	42-48	1 5/8'' (42)	1 1/8'' (28)	2190x343x1173	2042x200	20 858,99
	74,02					YWF4D-630S-137L70-G	380/3/50	21300						
	87,32					YWF4D-630S-168L65-G	380/3/50	28200						
	88,69					YWF4D-630S-168L80-G	380/3/50	29000						
	92,90					YWF4D-630S-180L100-G	380/3/50	31600						
	63,54					YWF6D-630S-137L70-G	380/3/50	16800	36-40					
	75,50					YWF6D-630S-168L50-G	380/3/50	22000						
	49,04					YWF8D-630S-137L70-G	380/3/50	11600	30-34					
	36,36					YWF12D-630S-137L50-G	380/3/50	8000	27-30					

Продолжение таблицы на следующей странице

Модель	Номинальная мощность*	Площадь поверхности	Объем труб	Кол-во вентиля-торов	Диаметр вентиля-тора	Модель вентилятора	Напряжение	Расход воздуха	Уровень шума	Диаметры патрубков Вход / Выход		Габаритные размеры, Д x Ш x В	Монтажные размеры	Цена без вентиляторов
	кВт	м²	дм³	шт	мм	Weiguang	В/фаза/Гц	м³/ч	дБ(А)	дюйм (мм)		мм	мм	CNY с НДС
AF-ACV-L5-263-104	75,98	189,2	30,3	2	630	YWF4E-630S-137L70-G	220/1/50	19000	42-48	1 5/8" (42)	1 1/8" (28)	2190x343x1173	2042x200	24 664,01
	78,83					YWF4D-630S-137L70-G	380/3/50	20000						
	98,13					YWF4D-630S-168L65-G	380/3/50	27500						
	95,75					YWF4D-630S-168L80-G	380/3/50	26500						
	103,84					YWF4D-630S-180L100-G	380/3/50	30000						
	70,03					YWF6D-630S-137L70-G	380/3/50	17000	36-40					
	78,83					YWF6D-630S-168L50-G	380/3/50	20000						
	48,17					YWF8D-630S-137L70-G	380/3/50	10500	30-34					
	35,20					YWF12D-630S-137L50-G	380/3/50	7200	27-30					
AF-ACV-R7-363-130	96,92	196,6	32,7	3	630	YWF4E-630S-137L70-G	220/1/50	30000	42-48	1 5/8" (42)	1 1/8" (28)	2820x343x1173	2642x200	26 381,09
	98,76					YWF4D-630S-137L70-G	380/3/50	30900						
	116,51					YWF4D-630S-168L65-G	380/3/50	40500						
	115,99					YWF4D-630S-168L80-G	380/3/50	40200						
	124,23					YWF4D-630S-180L100-G	380/3/50	45300						
	80,74					YWF6D-630S-137L70-G	380/3/50	22800	36-40					
	96,92					YWF6D-630S-168L50-G	380/3/50	30000						
	63,23					YWF8D-630S-137L70-G	380/3/50	16200	30-34					
	47,33					YWF12D-630S-137L50-G	380/3/50	11100	27-30					
AF-ACV-R9-363-150	112,72	277,8	44,4	3	630	YWF4E-630S-137L70-G	220/1/50	28350	42-48	1 5/8" (42)	1 1/8" (28)	2800x343x1323	2642x200	35 100,8
	119,37					YWF4D-630S-137L70-G	380/3/50	30900						
	142,62					YWF4D-630S-168L65-G	380/3/50	41100						
	146,25					YWF4D-630S-168L80-G	380/3/50	42900						
	150,30					YWF4D-630S-180L100-G	380/3/50	45000						
	83,32					YWF6D-630S-137L70-G	380/3/50	18600	36-40					
	117,07					YWF6D-630S-168L50-G	380/3/50	30000						
	72,77					YWF8D-630S-137L70-G	380/3/50	15600	30-34					
	55,23					YWF12D-630S-137L50-G	380/3/50	11100	27-30					

* Номинальная производительность для R404 при температуре окружающей среды Tc= +25 и DT=15K.

Шаг оребрения –2,1; 2,6; 2,7 мм, в зависимости от модели конденсатора. Теплообменные блоки поставляются в корпусе с диффузором (без вентиляторов).
Корпус окрашен порошковой краской в белый цвет RAL 9016.
Конденсаторы монтируются вертикально (продув воздуха через конденсатор по линии горизонта), в основании имеются монтажные отверстия.
Установка вентилятора «WEIGUANG» и «Dunli» на штатные места (крепление 4-мя болтами M6).

Конденсаторные блоки

коммерческой серии AF-FN

Конденсаторные воздушного охлаждения AFrost серии FN применяется в составе малых холодильных установок, торговом оборудовании и витринах. Модельный ряд состоит из 5 моделей от 1,3 до 4,5 кВт. Поставляются как в комплекте с двигателем, так и без него.

Расшифровка наименованиZ:

AF – FN 5,4 1 20 1,3

- 1,3 – Номинальная производительность конденсатора, кВт*
- 20 – Условное обозначение диаметра вентилятора, мм
- 1 – Количество вентиляторов
- 5,4 – Площадь поверхности, м^2
- FN – серия. Конденсаторы воздушного охлаждения для применения в торговом оборудовании.
- AF – Тороговая марка AFrost

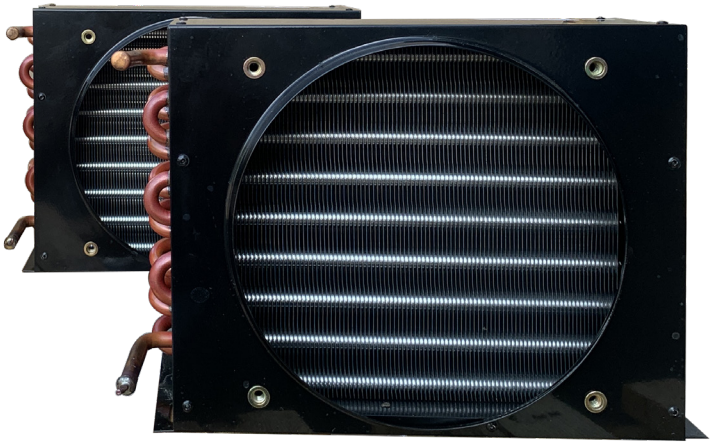

Технические характеристики конденсаторных блоков воздушного охлаждения коммерческой серии FN

Модель	Производительность **	Поверхность	Объем труб	Вентилятор			Напряжение	Диаметры патрубков Вход / Выход		Габаритные размеры, L x B x H	Цена без вентиляторов
	Вт	м²	дм³	N об/мин	Диаметр, мм	Расход воздуха м³/ч	В	дюйм (мм)		мм	CNY с НДС
Конденсатор (без вентилятора) AF-FN-2,0	1300	2,0	0,28	--	--	--	220	3/8" (10)	3/8" (10)	284/103/231	285,80
Конденсатор (без вентилятора) AF-FN-3,4	2105	3,4	0,47					3/8" (10)	3/8" (10)	284/103/231	375,39
Конденсатор (без вентилятора) AF-FN-4,4	2900	4,4	0,7					3/8" (10)	3/8" (10)	340/103/281	532,61
Конденсатор (без вентилятора) AF-FN-5,4	3450	5,4	1,2					3/8" (10)	3/8" (10)	410/103/333	730,58
Конденсатор (без вентилятора) AF-FN-7,0	4470	7,0	1,35					1/2" (12)	1/2" (12)	410/103/333	1012,84
Конденсатор (комплект с двигателем) AF-FN-2,0-120-1,3	1300	2,0	0,28	1300	200	415	220	3/8" (10)	3/8" (10)	284/103/231	1494,67
Конденсатор (комплект с двигателем) AF-FN-3,4-120-2,1	2105	3,4	0,47		200	415		3/8" (10)	3/8" (10)	284/103/231	1003,61
Конденсатор (комплект с двигателем) AF-FN-4,4-125-2,9	2900	4,4	0,7		250	690		3/8" (10)	3/8" (10)	340/103/281	757,46
Конденсатор (комплект с двигателем) AF-FN-5,4-130-3,5	3450	5,4	1,2		300	950		3/8" (10)	3/8" (10)	410/103/333	516,72
Конденсатор (комплект с двигателем) AF-FN-7,0-130-4,5	4470	7,0	1,35		300	950		1/2" (12)	1/2" (12)	410/103/333	427,13

* с микродвигателем (1350 об/мин) на R-404a, при Tk=40°C, dT=15K, Твх.в=+25°C

** номинальная производительность для R404 при температуре окружающей среды Tc= +25 и DT=15K.

Теплообменные поверхности поставляются в корпусе с диффузором и установленным вентилятором/ без вентилятора и решётки (по желанию заказчика).
Корпус окрашен порошковой краской в черный цвет RAL 9005.
Конденсаторы монтируются вертикально (продув воздуха через конденсатор по линии горизонта), в основании имеются монтажные отверстия.

Метод перерасчета конденсаторов для условий эксплуатации, отличающиеся от табличных значений

$$Q_{стандарт} = Q_{конденсации} / K1 \times K2 \times K3 \times K4$$

Где:

Q конденсации - требуемая теплоотдача конденсатора Qo x Fc

Fc – коэффициент для определения необходимой теплоотдачи конденсатора в зависимости от расчетных условий эксплуатации агрегата.

Если неизвестна необходимая теплоотдача для холодильного агрегата, то ее можно вычислить используя коэффициенты **Fc** в Таблице 1.

Q стандарт - необходимая теплоотдача, приведенная к табличным значениям конденсаторов.

K1 - коэффициент зависимости теплоотдачи конденсатора от разницы температур входящего воздуха в конденсатор и заданной температуры конденсации (Таблица 2)

K2 - коэффициент зависимости теплоотдачи конденсатора от используемого хладагента (Таблица 3).

K3 - коэффициент зависимости теплоотдачи от температуры окружающего воздуха (Таблица 4).

K4 - коэффициент зависимости теплоотдачи конденсатора от его расположения (по высоте) над уровнем моря (Таблица 5).

Таблица 1. Коэффициент Fc для герметичных и полугерметичных компрессоров

Температура конденсации, °C	Температура кипения, °C										
	-40	-35	-30	-25	-20	-15	-10	-5	0	+5	+10
35	1,68	1,6	1,53	1,47	1,41	1,35	1,31	1,27	1,23	1,19	1,14
40	1,77	1,66	1,58	1,51	1,44	1,39	1,34	1,29	1,25	1,21	1,18
45	1,88	1,74	1,63	1,55	1,48	1,43	1,38	1,33	1,29	1,24	1,21
50	2,04	1,86	1,72	1,62	1,54	1,48	1,42	1,37	1,33	1,28	1,24
55	2,28	2,08	1,9	1,75	1,62	1,53	1,46	1,41	1,37	1,32	1,25

Таблица 2. Коэффициент K1

Dt [K] - TD (K)	8	9	10	11	12	13	14	15	16	17	18	19	20
K1	0,53	0,6	0,67	0,73	0,8	0,87	0,93	1	1,07	1,13	1,2	1,27	1,33
K1[1]	0,46	0,54	0,62	0,69	0,77	0,85	0,93	1	1,08	1,15	1,23	1,31	1,38

K1[1] для R407C и других хладагентов с высоким температурным глайдом

Таблица 3. Коэффициент K2

Фреон	R407C	R22	R134A	R404A; R507
K2	0,87	0,96	0,93	1

Таблица 4. Коэффициент K3

Температура воздуха °C	+15	+20	+25	+30	+35	+40	+45	+50
K3	1,03	1,02	1	0,99	0,97	0,95	0,94	0,93

Таблица 5. Коэффициент K4

Высота над уровнем моря (м)	0	600	800	1000	1200	1400	1600	1800	2000
K4	1	0,96	0,94	0,93	0,92	0,9	0,89	0,88	0,86